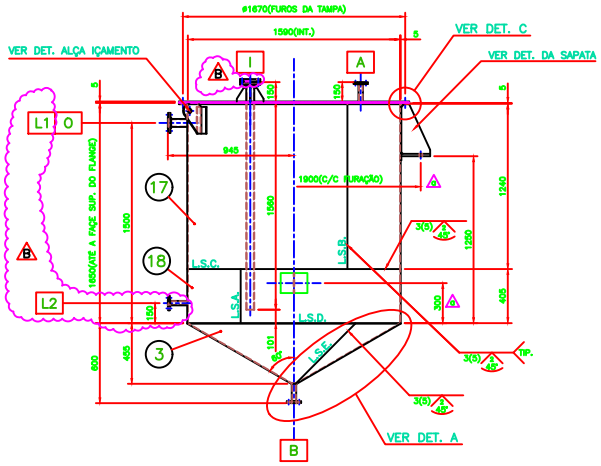

TQ-3207

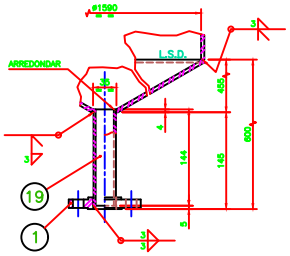

DETALHE A (BOCAL B – ø1")
ESC. 1:4

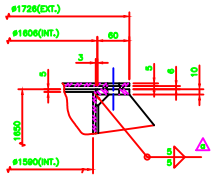

DETALHE C
ESC. 1:5

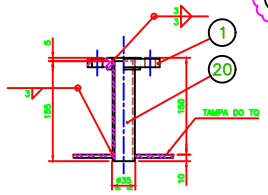

BOCAL A – ø1"
ESC. 1:4

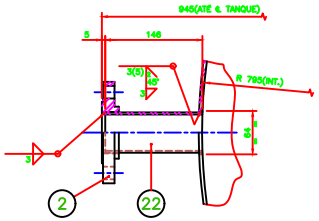

BOCAL O – ø2"
ESC. 1:4

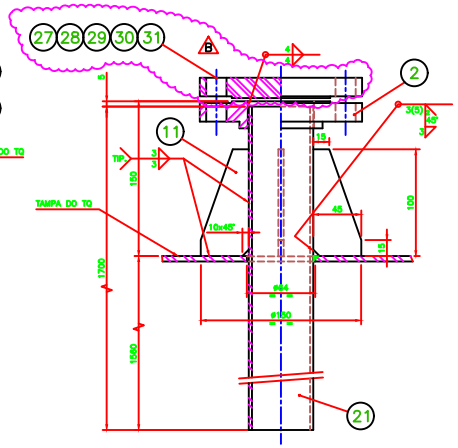

BOCAL I – ø2"
ESC. 1:2.5

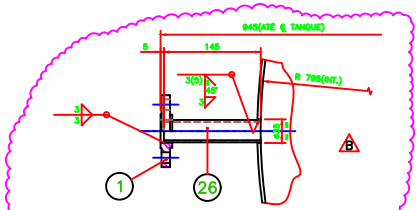

BOCAL L1 e L2 – ø1"
ESC. 1:4

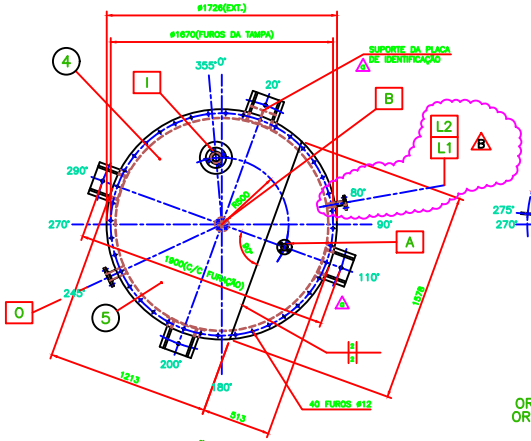

ORIENTAÇÃO DOS BOCAIS
ORIENTAÇÃO DAS SAPATAS
DETALHE DA TAMPA
ESC. 1:20

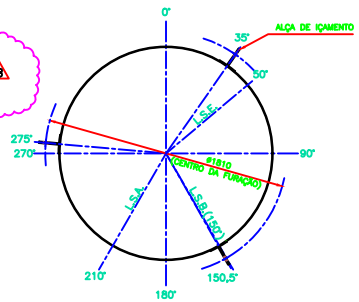

ORIENTAÇÃO DAS SOLDAS DO CORPO
ORIENTAÇÃO DAS ALÇAS DE IÇAMENTO
ESC. 1:20

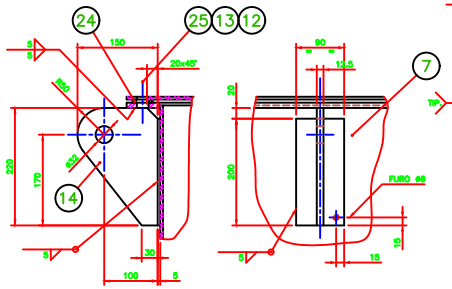

DETALHE DA ALÇA DE IÇAMENTO
ESC. 1:5

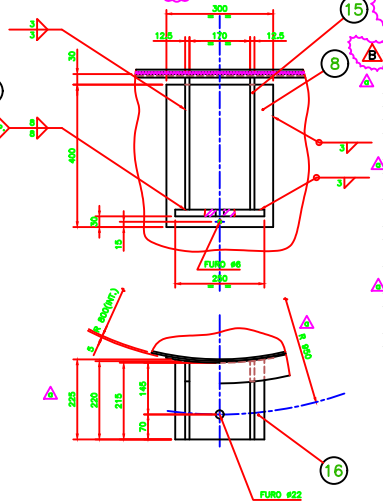

DETALHE DA SAPATA
ESC. 1:7.5

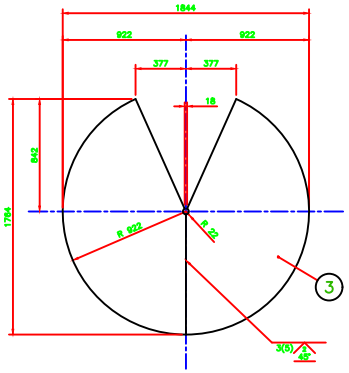

DESENV. CH. DO FUNDO
ESC. 1:20

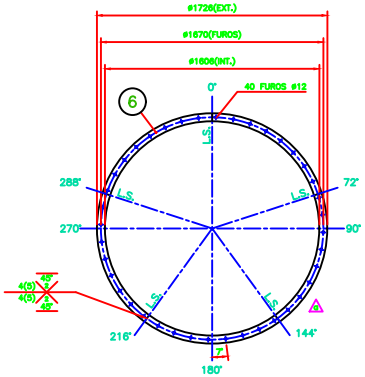

DETALHE DO FLANGE SUPERIOR
ESC. 1:20

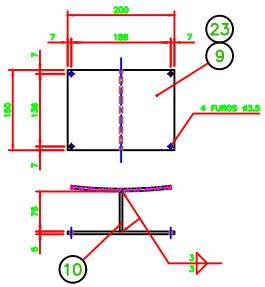

SUP. PLACA DE IDENTIFICAÇÃO
ESC. 1:5

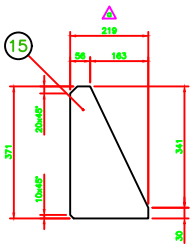

DETALHE POS. 15
ESC. 1:7.5

DOCUMENTOS DE REFERENCIA
AF-INB-013/98
FE-320-58-108

NOTAS GERAIS

1–PESO TOTAL = 677,93 Kg
2–DIMENSÕES EM MILIMETROS, SALVO INDICAÇÃO CONTRÁRIA.
3–TOLERANCIAS ONDE NÃO INDICADO:
GERAIS DE USINAGEM: DIN 7168 Gr M
CALDEIRARIA: DIN 8570 CL B
SOLDAGEM: DIN 8563 CL–CS e CK.
4–COM ACRESCIMO DE 20mm P/ AJUSTE NA MONTAGEM.
5–COM ACRESCIMO DE 10%, REF. AO SOBRESSALENTE.
6–COM ACRESCIMO DE 200%, REF. AO SOBRESSALENTE.
7–APÓS TESTES, TODOS OS FUROS PARA TESTES DEVERÃO SER PLUGADOS.

POS.	DENOMINAÇÃO	QUANT.	REFERÊNCIA	MATERIAL	PESO
31	JUNTA ESP.3mm x ø102	1+2	VER NOTA-6	TEFLON	–
30	ARRUELA LISA ø=5/8"	9+1	VER NOTA-6	AISI-304	0,16
29	PORCA SEXT.M5/8"	9+1	VER NOTA-6	AISI-304	0,54
28	PARAF.CAB.SEXT.M5/8"x2.1/2"	9+1	VER NOTA-6	AISI-304	1,47
27	FLG. CL. ø=2" 150#-SO-RF-ANSI B16.5	01		ASTM A-182 Gr. F304	4,80
26	NIPLO ø=1"x165 SCH-105 ANSI B36.19	02	VER NOTA-4	ASTM A-312 Gr.304	1,46
25	PARAF. CAB. SEXT. ø10 x 1.1/2"	49+4	VER NOTA-6	AISI 304	1,25
24	CORDAO DE 2 ø 7/8"	01	VER NOTA-6	TEFLON	———
23	BUCHA PCP ø3.2 x 0.8	04	VER NOTA-6	ALUMINIO	0,01
22	NIPLO ø=2" x 165 SCH-105 ANSI B36.19	01	VER NOTA-4	ASTM A-312 Gr.304	0,59
21	NIPLO ø=2" x 1720 SCH-105 ANSI B36.19	01	VER NOTA-4	ASTM A-312 Gr.304	6,65
20	NIPLO ø=1" x 175 SCH-105 ANSI B36.19	01	VER NOTA-4	ASTM A-312 Gr.304	0,32
19	NIPLO ø=1" x 164 SCH-105 ANSI B36.19	01	VER NOTA-4	ASTM A-312 Gr.304	0,30
18	CH. 5 x 405 x 5010	01		ASTM A-240 Gr.304	61,58
17	CH. 5 x 1240 x 5010	01		ASTM A-240 Gr.304	230,68
16	CH. 19 x 250 x 225	04		ASTM A-36	33,50
15	CH. 12.5 x 219 x 371	03		ASTM A-36	41,96
14	CH. 12.5 x 150 x 220	03		ASTM A-36	7,03
13	PORCA SEXTAVADA M10	49+4	VER NOTA-6	AISI 304	0,43
12	ARRUELA LISA ø10.5	49+4	VER NOTA-6	AISI 304	0,14
11	CH. 5 x 45 x 100	04		ASTM A-240 Gr.304	0,80
10	CH. 5 x 75 x 150	01		ASTM A-240 Gr.304	0,30
9	CH. 5 x 150 x 200	01		ASTM A-240 Gr.304	1,21
8	CH. 5 x 300 x 400	04		ASTM A-240 Gr.304	19,38
7	CH. 5 x 60 x 200	03		ASTM A-240 Gr.304	2,12
6	CH. 10 x 665 x 1005	01		ASTM A-240 Gr.304	24,63
5	CH. 5 x 1213 x 1720	01		ASTM A-240 Gr.304	70,88
4	CH. 5 x 513 x 1578	01		ASTM A-240 Gr.304	23,54
3	CH. 5 x 922 x 1784	02		ASTM A-240 Gr.304	93,45
2	FLG. ø=2" 150#-SO-RF-ANSI B 16.5	02		ASTM A-182 Gr F304	3,40
1	FLG. ø=1" 150#-SO-RF-ANSI B 16.5	04		ASTM A-182 Gr F304	1,40

REV.	DESCRIÇÃO	DATA	POR.	APROV.
B	REVISADO ONDE INDICADO	28/01/99	VFL	L.H.C.
A	REVISADO ONDE INDICADO	09/06/98	J.F.L.	L.H.C.
0	EMISSÃO INICIAL	07.05.98	V.O.S.	L.H.C.

ESTE DOCUMENTO É DE PROPRIEDADE DA NUCLEBRÁS PRODUTOS DO NORDESTE S.A. E NÃO PODE SER REPRODUZIDO OU USADO PARA OBRIGAR FINALIDADE DIFERENTE DAQUELA PARA A QUAL ESTÁ SENDO FORNECIDO.

MÁQUINAS PIRATININGA DO NORDESTE S.A.

DESENHO Nº 075.3–010–M.001–1

CLIENTE OU USUÁRIO: INB–INDÚSTRIAS NUCLEARES DO BRASIL S.A.

EMPREENDIMENTO OU PROGRAMA: PROJETO LAGOA REAL–CAETITÉ–BA

ÁREA OU UNIDADE: BENEFICIAMENTO DE URÂNIO

TÍTULO: VASO DE SULFATO DE AMÔNIA
DETALHES
(TQ–3207)

PROJ. L.H.C. DES. V.O.S. VERF. M.C.L.S. APROV. L.H.C.
ESCALA INDICADAS FOLHA DE
DATA 07.05.98 NÚMERO REV.

8075M130

VORTICE ENGENHARIA DE PROJETOS LTDA.(081) 227-3740